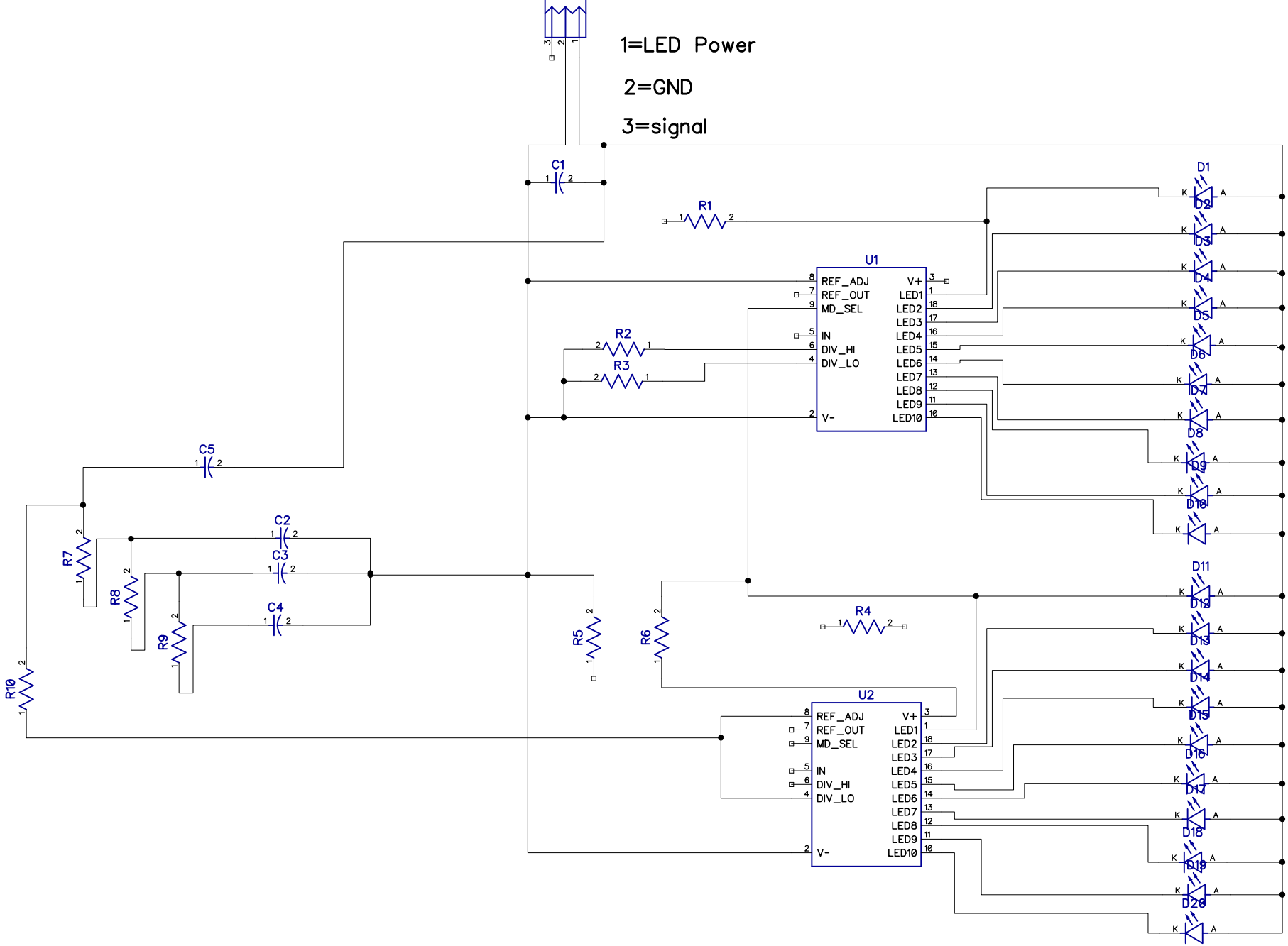
1=LED Power
2=GND
3=signal
C1
R1
U1
REF_ADJ
REF_OUT
MD_SEL
IN
DIV_HI
DIV_LO
V-
V+
LED1
LED2
LED3
LED4
LED5
LED6
LED7
LED8
LED9
LED10
R2
R3
C5
C2
C3
C4
R7
R8
R9
R10
R5
R6
R4
U2
D1
D2
D3
D4
D5
D6
D7
D8
D9
D10
D11
D12
D13
D14
D15
D16
D17
D18
D19
D20